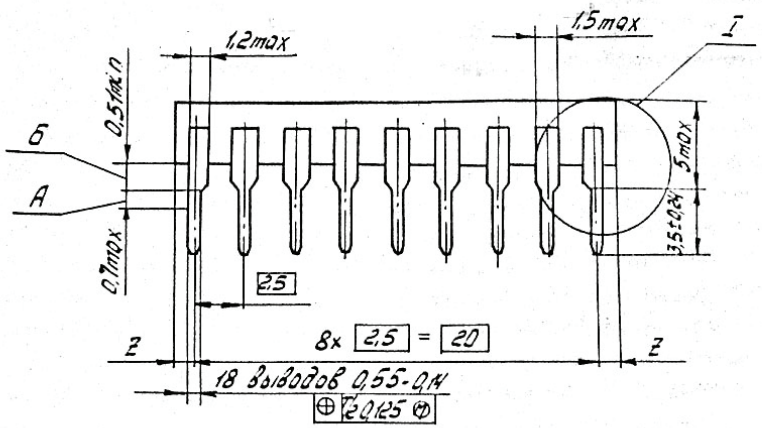

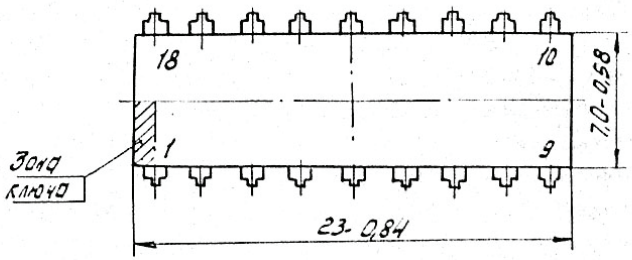

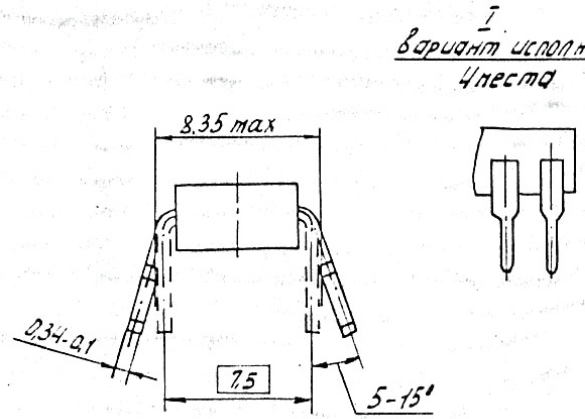

I
Вариант исполнения
4 места

1. А-длина вывода в пределах которой установлено смещение осей выводов от номинального расположения.
2. Б-длина вывода, обеспечивающая гарантийный зазор между плоскостью основания микросхемы и установочной плоскостью.
3. Нумерация выводов показана условно.
4. Размер 7,5 выполняется при установке ИС на печатную плату.
5. Форма выводов, ограниченная размером 1,5мм max не регламентируется.
6. Значение „Z" в пределах 0,75-2,25мм.
7. Допускается выполнение ширины корпуса 6,6-0,58мм и увеличение ширины корпуса с 7,0-0,58 мм до 7,2мм max за счет облоя.
8. Допускается уменьшение длины выводов до 3,15±0,25мм.

9. Допускается для других видов сборки: выполнение выводов с углом отгиба 0-15° шириной в пределах 0,35-0,59мм и толщиной в пределах 0,2-0,36мм и без заострения.

10. Наименование изделия: Микросхема интегральная в корпусах 238.18-3; 2104.18-3; 2104.18-4; 2104.18-5; 2104.18-6; 2104.18-7; 2104.18-9; 2104.18-10;

Габаритный чертёж.

11. Для ранее разработанных ИС допускается выполнение длины корпуса 24,5мм max

(9)